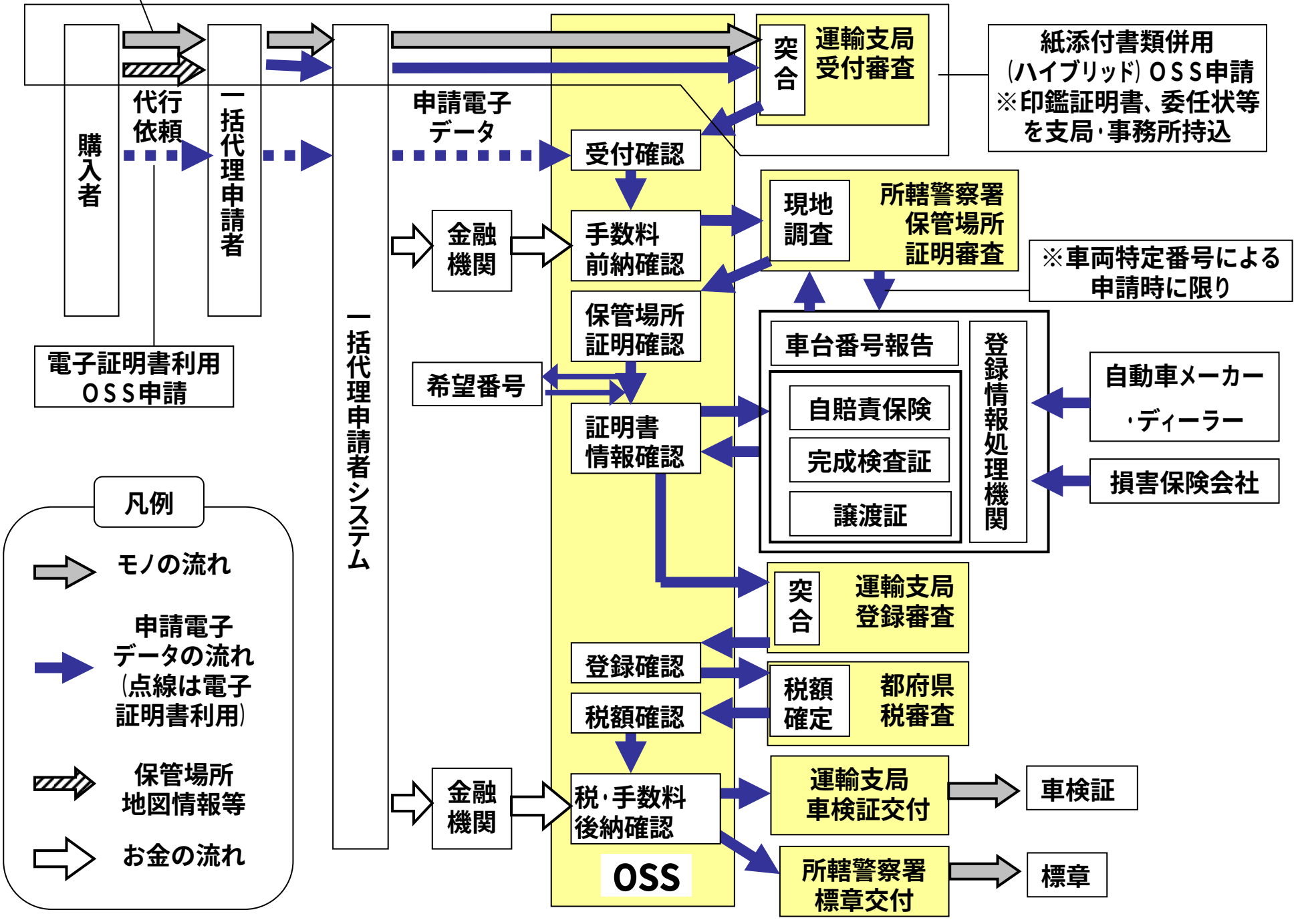ワンストップサービスによる新車新規登録手続の流れ（一括代理申請の場合）